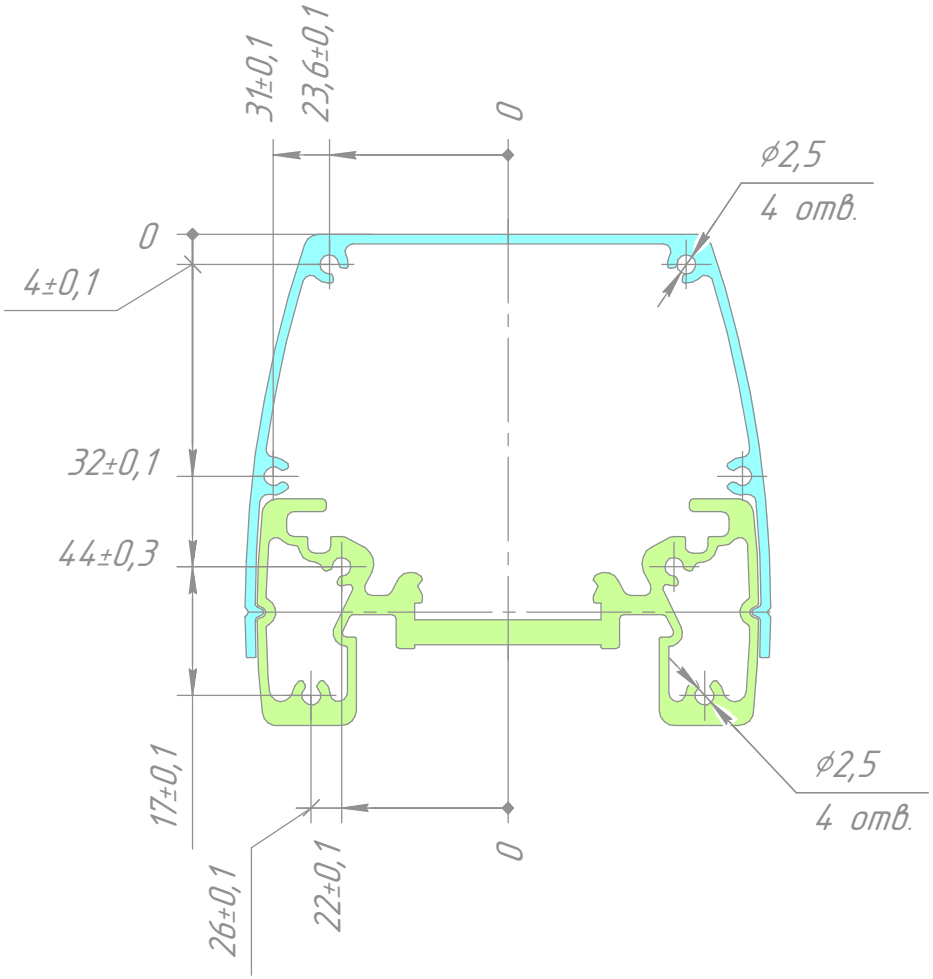
31±0,1
23,6±0,1
0
ϕ2,5
4 отв.
0
4±0,1
32±0,1
44±0,3
17±0,1
ϕ2,5
4 отв.
26±0,1
22±0,1
0

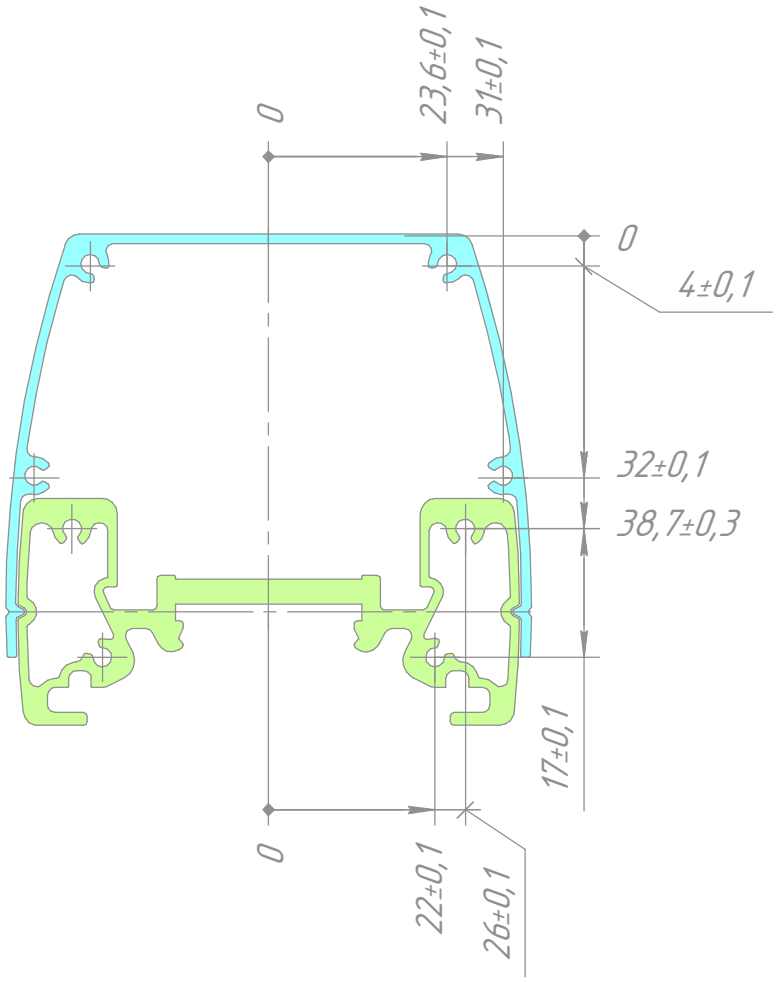
0
23,6±0,1
31±0,1
0
4±0,1
32±0,1
38,7±0,3
17±0,1
0
22±0,1
26±0,1